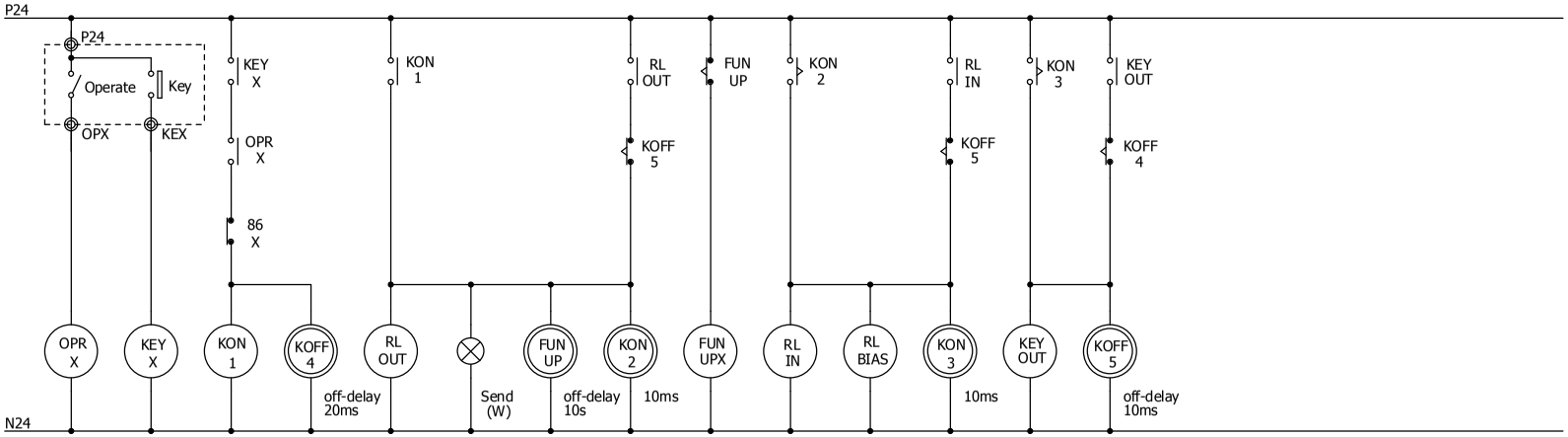

電鍵入力

電鍵出力復帰遅延

出力切替

送信表示

ファン増速復帰遅延

入力切替遅延

ファン増速

入力切替

カットオフ解除

電鍵出力遅延

電鍵出力

入出力復帰遅延

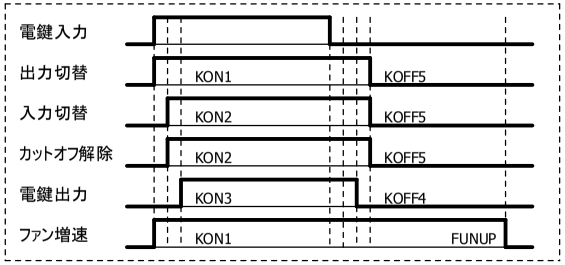

1)デバイス番号一部変更 (KEY →KON) Sugi	2)外部入力一部変更 (P送り →N送り) Sugi	2)同左元に戻す (ZENの仕様による) Sugi	
May 25, 2008	Aug. 1, 2008	Aug. 1, 2008	

尺度	作成日	承認	検図	作図
—	May 25, 2008			杉山

JI3KDH

GS35B×1 Linear Amplifier

制御回路（2）送受切替

Sheet Nr. 03-002